Electrolux

伊萊克斯咖啡機
使 用 說 明 書

ECM3000

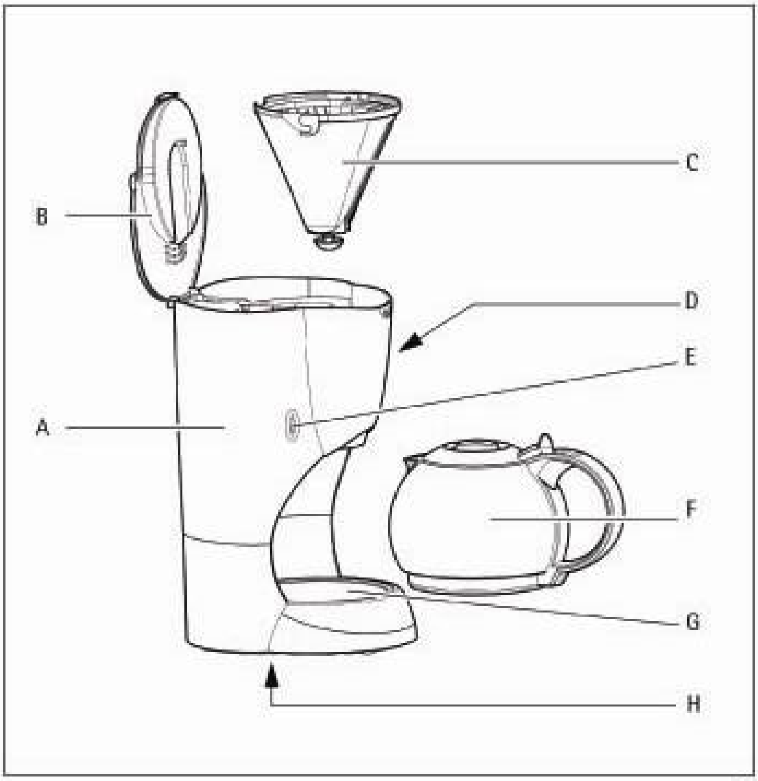

1

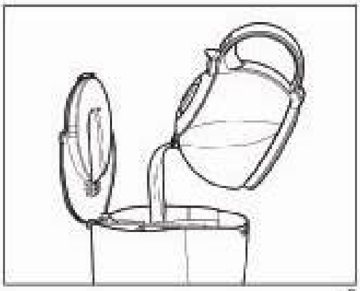

2

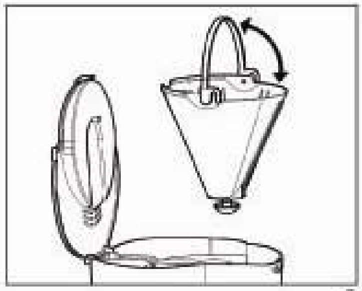

3

親愛的顧客

請仔細閱讀本產品使用說明書，並確實按照本說明書的注意事項進行操作！請保留本使用說明書以備不時之需。如果需要，請將說明書轉交給下一位使用者。

請注意警告標誌或警告語（危險！、注意！、重要！），因為這對您的使用安全與正確操作十分重要。

該標誌將引導您逐步完成各操作步驟。

該標誌是指附加的使用說明和實用指南。

該標誌是經濟、環保使用指南。

零配件說明（圖1）

A 水箱（附帶水位視窗）
B 上蓋
C 過濾籃（附帶防漏閥）
D 水位視窗
E 電源開關/指示燈
F 咖啡壺（附帶刻度）
G 保溫盤
H 銘版

注意事項

本電器符合CNS安全規範所規定的安全標準。此外，作為生產商，我們有責任讓您了解以下的注意事項。

基本事項

- 您所使用的電源必須和底盤銘版（H）上標示的額定電壓和頻率一致!
- 只能使用專用的電源插座。
- 請勿使用本咖啡機，如果
  - 電源線破損，
  - 外殼破損。
- 請勿硬拉電源線將電源插頭拔起，應直接握住電源插頭，再將插頭拔出。
- 如電源線損壞，為避免危險，只能讓製造商或經授權的技術人員更換。
- 為避免不當維修所造成的傷害，必要時，請到指定或授權維修點由專業技術人員為您服務。
- 本產品只為家庭使用所設計，並非商業用途，任何不當使用或移做商用所導致的損壞，製造商將不負任何責任。

兒童安全

- 不要在無人看顧時使用本產品，當兒童在附近時，應特別注意。
- 塑膠袋等包裝材料應置於兒童觸及不到的地方，以避免危險。

使用須知

- 請勿將電源線接觸到保溫板！
- 清洗或保養前，應關閉機器並拔下插頭。
- 保溫板、出水管和上蓋在使用時會變燙，請勿讓兒童接近。
- 不要在熱的咖啡機裡直接注水，關閉後約5分鐘等其冷卻後再注入。小心蒸氣燙傷。
- 請依照說明書的指示進行除垢。
- 不要將本產品整個浸在液體裡。
- 任何不當或錯誤操作所造成的損壞，製造商將不負任何責任。
- 請勿在無人看顧的情況下使用本產品，不使用時、甚至是暫時離開房間時也請拔下插頭。

回收、報廢處理

包裝材料

本產品的包裝材料是環保的，可回收利用。其塑膠部分有例如：>PE<、>PS<等的標識字樣，請將其丟入垃圾分類相對應的處理箱內。

舊機回收、報廢處理

在產品或其包裝上的標誌說明本產品不能當作一般家庭垃圾丟棄，只能交給專門的電器回收站處理，以杜絕因不當丟棄所造成的潛在對環境和健康的影響。如您需要任何關於產品回收方面的訊息，請聯繫當地廢棄物回收服務點。

操作步驟

首次使用前準備

在您首次使用本咖啡機前，在不加濾紙和咖啡粉的情況下，先注入清水煮開一到兩遍，以清洗產品內部。

煮咖啡

- 打開上蓋（圖1/B）
- 加水（圖2）

⚠ 只能在水箱內加入冷的清水，不能加入礦泉水、蒸餾水、牛奶、煮好的咖啡或茶等。

ℹ 在水箱和咖啡壺上都標有2-10杯的刻度。您可以用咖啡壺加入您所需要的量。煮出的咖啡的量會稍少，因為咖啡粉會吸收部分水分。

- 裝入濾紙或裝入永久性濾網。請將尺寸適合的濾紙折好後裝入過濾籃（圖1/C）。
- 加入咖啡粉。請根據個人需要放入適量中度研磨的咖啡粉。一般要煮一杯濃咖啡的話，加入一匙咖啡粉就夠了（約6-7克）。
- 蓋上上蓋。（圖1/B）
- 將蓋緊壺蓋的咖啡壺置於保溫盤上。
- 按下電源開關（圖1/E）。開關指示燈亮。稍等片刻，熱水會流入濾網，當停止流出咖啡後，該咖啡機會自動調到保溫模式。

⚠ 使用完畢，必須手動將開關按到 "關" 來關機。

- 移出咖啡壺。

⚠ 在煮咖啡時，請勿將咖啡壺拿離過濾器超過30秒，否則咖啡可能會從過濾器溢出。

ℹ 當咖啡壺移出時，防漏閥能防止咖啡滴落在保溫盤上。保溫盤會持續將咖啡保溫，除非您關閉開關（圖1/E）（指示燈滅）。

⚠ 請在煮完咖啡後適當攪拌，以確保咖啡濃度均勻。

日常清潔保養

⚠ 清洗前請將插頭拔出電源插座。

- 清洗過濾籃時，握著手柄拿出過濾籃（圖3）。在沖洗防漏閥時，按動防漏閥幾次，以便徹底清洗乾淨。
- 清洗完成後將過濾籃放回原處，放平籃柄。可以用濕布擦拭機身，但請勿將整件產品浸入水中！

ℹ 咖啡壺和壺蓋不能用洗碗機清洗。

定期除垢-延長咖啡機的使用壽命

我們建議您每三個月徹底除垢一次。

請使用環保無危害的清潔用品除垢，不可使用強酸性或粉末狀的清潔用品。

ℹ 我們推薦您使用原裝的Electrolux或AEG的除垢劑，如有需要，請洽客戶服務專線：0800-888-259。

先在水箱中加水，然後加入除垢劑，絕對不可顛倒順序。將蓋上壺蓋的咖啡壺放在保溫盤上。待除垢劑反應15分鐘後，按下電源開關啟動機器，直到除垢劑不再流出，然後關閉咖啡機電源。如有需要，可以重複上述步驟。接下來在水箱中加入清水開機空煮，至少重複兩次。結束後，將咖啡壺、咖啡壺蓋、過濾籃用清水沖洗乾淨，防漏閥則需邊沖洗邊按動數次。

咖啡壺

如果您的咖啡壺破碎了，請聯繫我們的售後服務中心購買。

技術參數

額定電壓及頻率：110 V/60Hz

輸出功率：800W

售後服務

服務專線：0800-277-666。

Electrolux

伊萊克斯股份有限公司 台灣分公司
客戶服務專線 : 0800-888-259
台灣 112台北市北投區大業路162號6樓
Tel: +886 2 28985266 Fax: +886 2 28985269

www.electrolux.com.tw